Chimenea de Vapor FusionFireTM

Manual de Instalación y de Usuario

Rev. 7

Copyright 2017-2018, todos los derechos reservados
U.S. y patentes extranjeras pendientes

Modelos

El manual cubre los siguientes modelos:

FusionFire 60
Versión 1

Contenido

3.4.4.1 Introducción....4
3.4.4.2 General 4
3.4.4.3 Tecnología 4
3.4.4.4 Especificaciones 4
3.4.4.5 Características básicas y opcionales 4
3.4.4.6 Características controlables....4
3.4.4.7 Instrucciones de Usuario....5
3.4.4.8 Información Importante 5
3.4.4.9 Instrucciones de Uso....5
3.4.4.10 Guía 5
3.4.4.11 Inicio usando la Interfaz del teclado 6
3.4.4.12 Apagado usando la almohadilla de configuración....6
3.4.4.13 Indicadores del estado operacional....6
3.4.4.14 Instrucciones de Instalación....7
3.4.4.15 General 7
3.4.4.16 Desempacando la chimenea....7
3.4.4.17 Película protectora/cartón 7
3.4.4.18 Montaje de la chimenea 7
3.4.4.19 Ubicación de la chimenea 7
3.4.4.20 Autorizaciones....7
3.4.4.21 Dimensiones del producto....7
3.4.4.22 Dibujo del producto 8
3.4.4.23 Centrado 8
3.4.4.24 Preparación....8
3.4.4.25 Encuadre para empotrar en muro 10
3.4.4.26 Detalles del Marco 10
3.0.1 Conexiones de energía eléctrica....11
3.0.1.1 Conectar: Solo flama (sin calefacción) 11
3.0.1.2 Conectar: Flama y calefacción 11
3.0.2 Suministro de agua 11
3.0.2.1 Pureza del agua 11
3.0.2.2 Conexión de la línea de agua....11
3.0.2.3 Opción de llenado manual....11
3.0.3 Ventilación 11
3.0.3.1 Requisitos de ventilación opcionales 11
3.3.4.2 Seguridad de vapor 12
3.1 Instalación 12
3.1.1 Mat y sensor de fugas....12
3.1.2 Montaje de la chimenea....12
3.1.2.1 Pestañas de fijación 12
3.1.3 Conectar la chimenea 13
3.1.3.1 Conexiones de agua 13
3.1.3.2 Hacer conexiones eléctricas 14
3.1.3.3 Verificación de conexiones eléctricas14
3.4.4 Terminando el muro....17
3.4.4.27 Topes de yeso....17
3.4.4.28 Colocación de paneles de yeso 17
3.4.4.29 Barrera de Construcción 17
3.4.5 Procedimiento final para puesta en marcha....17
3.4.5.1 Llenado del depósito 17
3.4.5.2 Potencia arriba 18
3.4.5.3 Instalación de medios de cama de fuego19
3.4.5.4 Drenaje del depósito/caldera....19

3.5 Preguntas frecuentes de Instalación.....20
3.6 Solución de problemas 21
3.6.1 Cuadro de diagnóstico de fallas.....21

Reciclar de acuerdo con el Código de Reglamentos Federales (CFR), Título 40, Parte 273. Este dispositivo está clasificado como equipo eléctrico y electrónico.

Como tal no debe desecharse con residuos domésticos.

Al final de su vida útil por favor lleve este producto a un centro de reciclaje apropiado o punto de recolección. Puede encontrar su punto de entrega de reciclaje más cercano poniéndose en contacto con la oficina de gestión de residuos de su localidad.

NOTA: Los avisos de esta página serán actualizados con la información apropiada una vez completadas las pruebas de cumplimiento U.L.

Este producto está garantizado durante 2 años a partir de la fecha de instalación, según lo establecido en los términos y condiciones de venta entre La Casa de las Chimeneas y su distribuidor local. Esta garantía será inválida, en la medida en que lo permita la ley, si el aparato no ha sido instalado y operado como se detalla en las Instrucciones de Instalación y Uso. La garantía sólo será válida durante el segundo año, en la medida permitida por la ley, si el aparato ha sido mantenido regularmente por el cliente como se detalla en la sección de mantenimiento de las guías de instalación y usuario.

1.0 Introducción

Este documento proporciona información de uso e instrucciones de instalación para el producto de chimenea eléctrica FusionFire\8482. Está destinado a ser instalado como un aparato incorporado en un sitio nuevo o existente.

1.1 General

La FusionFire™ Chimenea de vapor combina la apariencia natural, llama tridimensional de una chimenea de gas con la seguridad y facilidad de instalación asociada con una chimenea eléctrica.

La FusionFire™ Chimenea de vapor está diseñado para reemplazar chimeneas de gas sin comprometer el realismo de las flamas.

Este producto ofrece una apariencia de flama natural aleatoria tridimensional similar a una chimenea de gas, pero sin las restricciones de instalación asociadas y problemas de calor.

1.2 Tecnología

1.2.1 Especificaciones

- Pantalla LCD del usuario: Muestra la configuración, el estado y la orientación del usuario.
- Teclado: Permite la operación sin un control remoto.
- Control remoto: Inalámbrico tipo TV (tecnología infrarroja).
- Utiliza un estándar dedicado 120 VAC @ 60Hz 20A circuito para la función de presentación de llama.
- Utiliza un estándar adicional dedicado 120 VAC @ 60Hz 20A circuito para la función de calefacción de la habitación (calentador incluido con cada unidad, conexión opcional).
- Fuente de agua: Línea de agua estándar (incluida) para instalaciones de fontanería permite el llenado automático. Si no hay fuente de agua disponible, el llenado manual de agua permite 12 horas de uso continuo.
- El sistema de filtro de agua integrado garantiza un funcionamiento limpio y una vida útil completa del producto.
- FauxFire® tecnología es un sistema de simulación de llama patentado que utiliza vapor y técnicas de iluminación para crear un efecto de llama realista.

1.2.2 Características básicas y opcionales

- Produce humedad deseable como subproducto de la producción de vapor.
- Unidad de calefacción auxiliar (la conexión es opcional): Proporciona calor adicional para instalaciones de clima frío.
- Revestimiento de la caja de fuego (se vende por separado): El interior de la caja de fuego está diseñado para aceptar diversos revestimientos decoradores.
- Conjunto de troncos falsos (se vende por separado)

1.2.3 Características Controlables

- Chimenea Encendido/Apagado
- Altura de la flama: El usuario puede ajustar la altura de la flama en 6 ajustes de la flama.
- Intensidad de flama: El usuario puede ajustar la fuente de luz efecto flama de baja a alta.
- Calor auxiliar encendido/apagado y aumento/disminución de temperatura en 6 ajustes.
- Indicador de usuario cuando se requiere el reemplazo del filtro de agua.

Durante el funcionamiento, la caldera de vapor calienta un volumen de agua de forma segura bajo baja presión controlada para crear las condiciones adecuadas para un flujo constante de vapor que se convierte inmediatamente en vapor de agua cuando se libera de un colector. La forma de esta emisión de vapor es muy importante para el realismo de la simulación de fuego.

Un conjunto de iluminación está ubicado estratégicamente para iluminar el vapo

2.0 Instrucciones

2.1 Información Importante

ADVERTENCIA: La instalación, ajuste, alteración, servicio o mantenimiento inadecuados pueden causar lesiones o daños a la propiedad. Consulte este manual. Para asistencia o información adicional, consulte a un instalador cualificado.

Los componentes internos de la chimenea se calientan al correr. Mantenga a los niños y adultos alejados de las superficies calientes para evitar quemaduras. Los componentes internos permanecerán calientes durante un período prolongado de tiempo después del cierre. Permita que estas áreas se enfríen antes de tocar.

2.2 Instrucciones de Uso

2.2.1 Guía

Cuando se utilicen calentadores eléctricos, siempre deben tomarse precauciones básicas para reducir el riesgo de incendio, descargas eléctricas y lesiones a las personas, incluidas las siguientes:

1. Lea todas las instrucciones antes de instalar o usar este aparato.
2. Los componentes internos son calientes cuando se utilizan. Para evitar quemaduras, no deje que la piel desnuda toque las superficies calientes.
3. Es necesaria una precaución extrema cuando cualquier aparato eléctrico es utilizado por o cerca de niños cuando se deja en funcionamiento y desatendido.
4. No usar en exteriores.
5. Para desconectar, apague los mandos y apague la alimentación del interruptor principal.
6. No bloquear las entradas de aire ni los gases de escape de ninguna manera.
7. No utilizar en zonas donde se utilicen o almacenen gasolina, pintura o vapores o líquidos inflamables.
8. Utilice este aparato sólo como se describe en este manual. Cualquier otro uso no recomendado por el fabricante puede provocar incendios, descargas eléctricas o lesiones a las personas.
9. No intente realizar ajustes eléctricos o mecánicos, ni reparaciones sin los servicios de personal cualificado.
10. No realizar ninguna conexión eléctrica, ni siquiera temporal, bajo moqueta, a lo largo de zócalos, etc. Todas las conexiones eléctricas a este aparato deben realizarse dentro de las paredes y de acuerdo con los códigos eléctricos locales.
11. El aparato está cableado y no tiene interruptor principal. (Precaución: Si el servicio de esta unidad, apague la energía en el interruptor principal.)
12. GUARDE ESTAS INSTRUCCIONES

¡ADVERTENCIA!
No opere este aparato si está dañado o ha fallado. ¡Llame a un servicio calificado! técnico para inspeccionarlo. Reemplace cualquier parte del sistema eléctrico si es necesario antes de su reutilización.

2.2.2 Inicio usando la interfaz del teclado

Abra el panel de visualización empujando hacia abajo sobre el pequeño rectángulo situado en la zona inferior derecha de la chimenea (ver Figura 1). El panel de visualización aparecerá.

Figura 1

A la izquierda de la pantalla, pulse el botón de encendido en la Almohadilla de Ajustes (Figura 2) y aparecerá la pantalla de Inicialización "Por favor En espera" mientras el controlador arranca y la fuente de vapor se calienta (Aprox. 3 minutos).

Tan pronto como la chimenea esté lista para funcionar, verá una pantalla de "Listo". Después de un breve retraso, se iniciará el fuego simulado y se apagará la luz de fondo de la pantalla. La pantalla puede ser empujada hacia abajo de nuevo para bloquearla en su lugar, ocultándola de la vista.

Nota: El mando a distancia inalámbrico también se puede utilizar para operar la chimenea.

2.2.3 Apagar usando el Pad de Configuración

Apagar usando el Pad de Configuración

2.2.4 Indicadores del estado operacional

En la Figura 2 hay una ilustración de los indicadores de estado de la chimenea. Los estados operacionales son:

A – Cuando la chimenea se enciende por primera vez y se está encendiendo, el indicador de inicialización vendrá, seguido por el indicador de espera de “Please standby.”

B – Un temporizador muestra cuánto tiempo ha transcurrido desde que la chimenea se encendió por primera vez. Por lo general, esto no debe ser más de unos minutos.

C – Cuando la secuencia de inicio esté completa, aparecerá el indicador “Ready” y la unidad estará completamente operativa.

D – Cuando el depósito de agua sea bajo, el indicador “Add Water” se encenderá para advertir que se debe añadir más agua para continuar la operación.

E – Cuando sea necesario reemplazar el filtro de agua, aparecerá el indicador “Change Water Filter.”

F – Si la ventana de visualización de la chimenea (vidrio) se deja abierta o no se ha cerrado correctamente, el indicador de “View Window Open” advierte que debe estar cerrada.

G – Si el controlador de la chimenea ha detectado una condición de fallo que afecta el funcionamiento adecuado, los indicadores de “Contact Service” y “Fault Code(s)” aparecerán. Por favor llame a un técnico de servicio para resolver este tipo de problemas.

H – La altura de la llama, la intensidad de la llama y Aux. ajustes de calor se configuran de acuerdo a las preferencias del cliente. Estos son confirmados por 3 filas de indicadores para ver los ajustes a medida que se introducen.

Pad de Configuración – Esta almohadilla de entrada permite que la energía se encienda/ apague, el Aux. El calor que se enciende/ apaga y el menú de funcionamiento que se accede. Los ajustes de la chimenea generalmente se pueden cambiar desplazando a través del menú y usando los botones de ajuste “-“ y “+” para hacer cambios. Si se detecta un fallo, se activará el indicador de “Alert” y la pantalla correspondiente.

Figura 2

3.0 Instrucciones de Instalación

3.1 General

Un electricista calificado debe añadir uno (o dos al conectar el calentador) dedicado 20 Amperios, 120 Voltios circuito por los códigos de construcción locales. **NOTA:** Siga todos los códigos eléctricos nacionales y locales.

3.1.1 Desempacando la chimenea

Siga el siguiente procedimiento para desempacar e inspeccionar la chimenea:
Retire con cuidado el embalaje de alrededor de la unidad y aparte las piezas que se envuelven por separado.

1. Comprobar que todas las piezas y accesorios se tienen en cuenta antes de eliminar cualquier embalaje. **Nota:** El vidrio y algunas otras partes están protegidas dentro de la chimenea y no se pueden desempacar hasta el inicio.
2. En caso necesario, conservar el embalaje original para su futuro transporte y/o almacenamiento.

Véase la figura 3 para revisar el contenido general del envase.

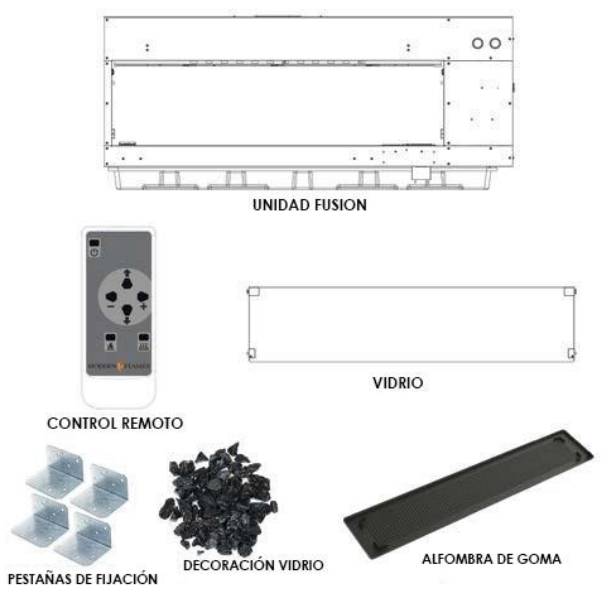

Figura 3

Película protectora/cartón de protección

Dejar la película protectora/cartón aplicada de fábrica en todas las superficies frontales hasta que esté lista para el funcionamiento de la chimenea (véase la Figura 4). Esto protegerá de la contaminación por polvo y arañazos durante la instalación.

Figura 4

3.2 Montaje de la chimenea

3.2.1 Ubicación de la chimenea

La chimenea puede ser instalada en cualquier lugar de interior. Sin embargo, al elegir un lugar, por favor tenga en cuenta las siguientes directrices:

- Instalar fuera de la luz solar directa para un rendimiento máximo.
- Seleccione un lugar adecuado que no sea susceptible a la humedad y sea una distancia segura de artículos inflamables como cortinas, muebles o áreas de alto tráfico.
- Si alguno de los puntos de conexión de energía está dañado, debe ser reparado por el fabricante, distribuidor autorizado o técnico certificado.
- Asegúrese de que es posible conectar la energía de la chimenea directamente utilizando una línea dedicada de nuevo a la caja de interruptores con una conexión conforme al código de la ubicación de la instalación.

3.2.1.1 Permisos

No se incline ni coloque tela u otros materiales inflamables en la chimenea o bloquear las vías de aire.

3.2.2 Dimensiones del Producto

Número de Modelo	Área de visualización	Dimensión Caja	Dimensión Marco
FusionFire 60	24” x 60”	31¾” x 73.86”	32” x 74¼”

3.2.2.1 Dibujo del producto

Consulte el dibujo detallado del producto en la Figura 5. Se muestra una vista frontal del conjunto junto con un detalle de la almohadilla de configuración del panel frontal y el conjunto de visualización.

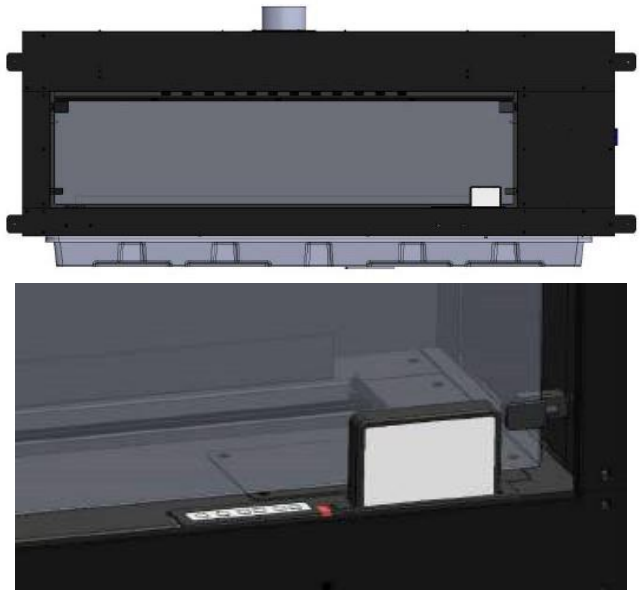

Figura 5

3.2.3 Centrado

Configure un punto de referencia de línea central en la pared antes de hacer cualquier corte. Consulte el dibujo de la línea central de la ventana de visualización (Figura 6) ya que la caja de fuego es más grande en el lado derecho.

Asegúrese de que el centro de la zona de exposición de incendios está correctamente situado dentro de la habitación como se planeó con antelación.

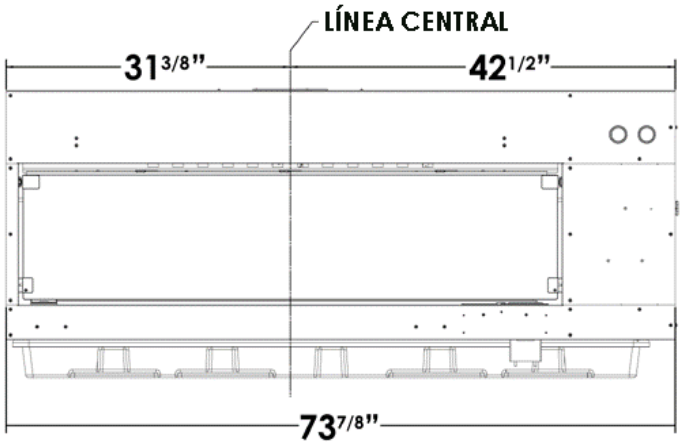

Figura 6

3.3 Preparación

Hay una conexión de alimentación (o dos conexiones de alimentación si se utiliza el calentador), una conexión de suministro de agua (conexión opcional), y una tubería de ventilación (conexión opcional) que debe ser colocada por el instalador (Figura 7). Los controles de usuario son autónomos y se accede a ellos utilizando la Almohadilla de configuración como se describe en las Instrucciones de uso o el control remoto inalámbrico.

Nota: La carcasa principal de la chimenea tiene pestañas de sujeción para fijarla firmemente a las aberturas de pared enmarcadas usando los tornillos proporcionados.

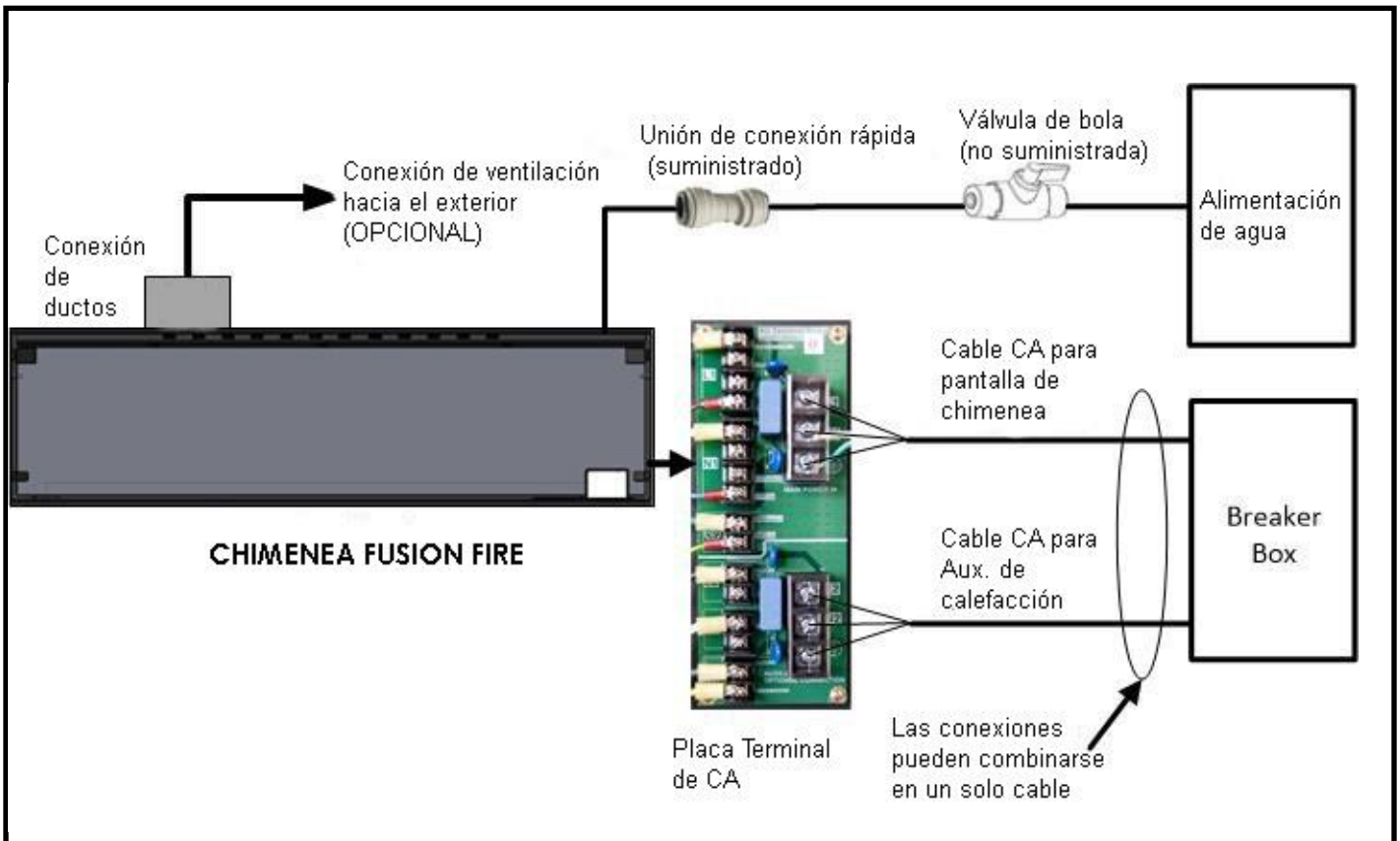
Conexión de ductos
Conexión de ventilación hacia el exterior (OPCIONAL)
Unión de conexión rápida (suministrado)
Válvula de bola (no suministrada)
Alimentación de agua
CHIMENEA FUSION FIRE
Cable CA para pantalla de chimenea
Cable CA para Aux. de calefacción
Breaker Box
Placa Terminal de CA
Las conexiones pueden combinarse en un solo cable

Figura 7

3.3.1 Marco para empotrar en muro

Preparar la abertura enmarcada de acuerdo con la tabla y las figuras de abajo. Tenga en cuenta que la abertura debe ser lo suficientemente profunda para soportar la profundidad de 14” del conjunto de la chimenea sin tocar una obstrucción.

Modelo	Altura	Ancho	Profundidad
FusionFire 60	32”	74 1/4”	14”

3.3.1.1 Detalles de Marco

Por favor refiérase al dibujo de la línea central de la ventana (Figura 6 arriba) y las ilustraciones de la chimenea instalada (Figuras 8 y 9), para asegurarse de que la chimenea está correctamente centrada en la habitación.

NOTA: La chimenea se vuelve pesada cuando su depósito de agua está lleno. Para evitar la tensión indebida en el marco, utilice una plataforma construida de madera contrachapada de ¾” para apoyar todo el conjunto antes de terminar. Para obtener el mejor rendimiento, esta plataforma debe estar a un nivel de 1/16” a lo largo de la anchura de la unidad.

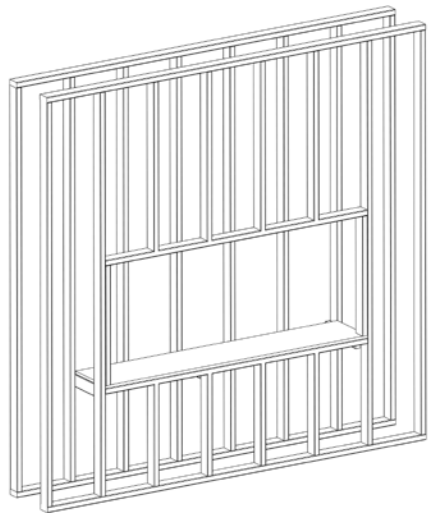

Figura 8

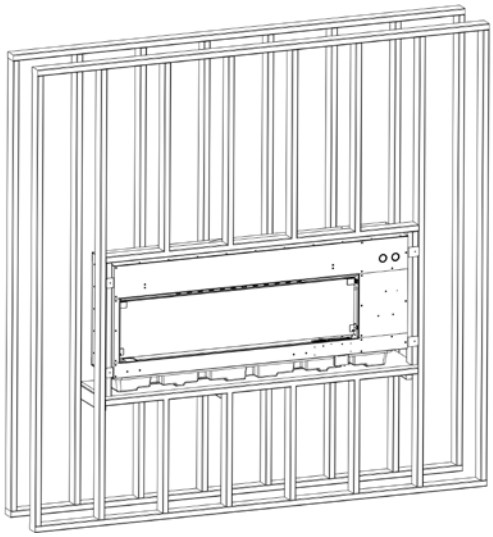

Figura 9

3.3.2 Conexiones de energía eléctrica

Las pequeñas fuentes de energía de convertidores enchufables de pared NO deben usarse para alimentar la chimenea debido a los mayores requerimientos de energía de esta chimenea. Incluso en las mejores condiciones, sólo es posible alimentar el sistema utilizando una línea dedicada de nuevo a la caja de interruptores; no se conecte a otros equipos o puntos de venta situados en la habitación.

AVISO –
ALAMBRE DIRECTAMENTE DEDICADO A UN INTERRUPTOR 20A

La información que figura a continuación describe cómo deben configurarse las principales conexiones eléctricas cuando se utiliza la función de solo llama o cuando se utilizan tanto la llama como las funciones de calefacción (figura 10).

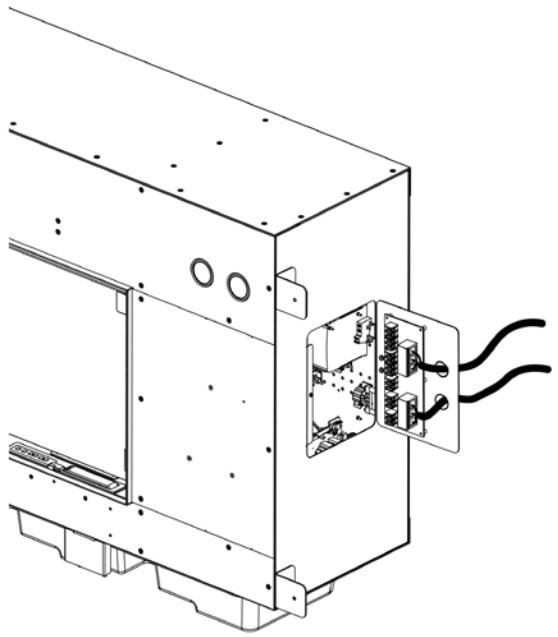

Figura 10

3.3.2.1 Conectar: Solo flama (no calefacción)

Una sola conexión de 120 Volt, 20 Amp, que es una línea dedicada de nuevo a la caja de interruptores (una ejecución de Solid Romex 12/2 CU NM-B W/ G recomendó cable), se utiliza para conectar la energía principal directamente a la chimenea cuando sólo se necesita la llama simulada.

3.3.2.2 Conectar: Flama y calefacción

Dos 120 Volt 20 Amp, líneas dedicadas de nuevo a la caja de interruptores (2 carreras de Solid Romex 12/2 CU NM-B W/G" o 1 ejecución de cable NM-B W/G recomendado).

3.3.3 Suministro de agua

3.3.3.1 Pureza del agua

Para las instalaciones comerciales se requiere un sistema de ósmosis inversa (R.O.). La vida útil de la caldera se prolonga cuando el suministro de agua contiene cantidades bajas de sólidos disueltos. Para aplicaciones residenciales, no se requiere un sistema RO, pero se recomienda para la vida prolongada de la caldera.

3.3.3.2 Conexión de la línea de agua

Cuando se conecte a un suministro de agua dulce, utilice una línea de agua de poliuretano con un accesorio John Guest conectado a una válvula de bola en línea.

3.3.3.3 Opción de llenado manual

Una línea de agua no es obligatoria para el funcionamiento. Relleno manual está disponible y viene de serie con cada chimenea. Cuando el nivel del recipiente de suministro de agua baja, una advertencia se muestra en la pantalla para recordar al usuario para rellenar el recipiente. Aunque no es necesario, el uso de una ósmosis inversa (R.O.) o una fuente de agua destilada para rellenar el suministro de agua es muy recomendable para una vida prolongada.

3.3.4 Ventilación

3.3.4.1 Requisitos de ventilación opcionales

Por favor, consulte la Figura 11 para la ubicación de la ventilación y el control deslizante de ventilación. Tenga en cuenta que un conducto de ventilación de 6" se recomienda en instalaciones en una habitación que tiene un área de menos de 500 pies cuadrados.

Nota: Cuando se utiliza el calentador, el respiradero externo NO debe utilizarse. Esto evitará que el calor escape hacia el exterior.

Para preparar la conexión de ventilación, retire la placa protectora de la parte superior de la chimenea

e instalar la brida del conducto de ventilación en su lugar para utilizar para la conexión del conducto.

Una longitud de conducto de ventilación y la brida del conducto de ventilación, a la que se adjunta, se incluyen con el **kit de accesorios** de la chimenea (se vende por separado). La longitud de este conducto es de 20 pies y es la longitud máxima del conducto que se puede utilizar. El uso de un conducto de mayor longitud resultará en una ventilación inadecuada del vapor durante el funcionamiento.

Asegúrese de que la palanca deslizante de ventilación de vapor (mostrada en la Figura 11) en el panel frontal está en la posición cerrada. Esto hará que el ventilador interno para forzar el vapor a través de la ventilación en lugar de la parte frontal de la chimenea.

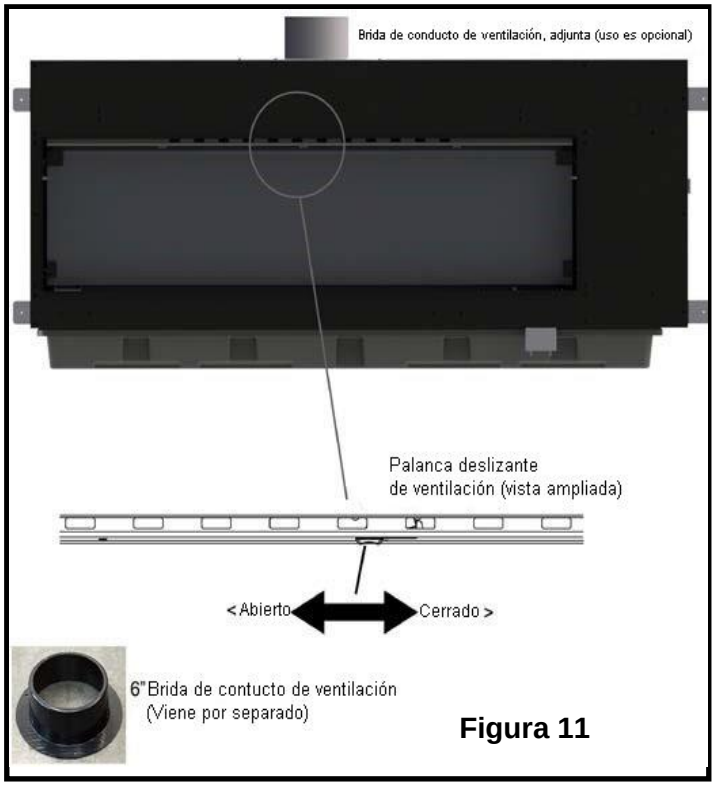

Figura 11

3.3.4.2 Seguridad del vapor

Debido a que el vapor puro no contiene productos químicos o peligros respiratorios, es seguro operar sin una ventilación externa. Las únicas preocupaciones están en situaciones donde hay alta humedad ambiente o pequeñas instalaciones de habitación donde la humedad puede acumularse hasta niveles incómodos.

3.4 Instalación

3.4.1 Mat y sensor de fugas

Antes de instalar la chimenea en la abertura de la pared, coloque la estera (Figura 12) en el soporte inferior de madera contrachapada pesada. A continuación, localizar el sensor de fuga de agua que se adjunta a la parte trasera de la chimenea en una pequeña bolsa de plástico.

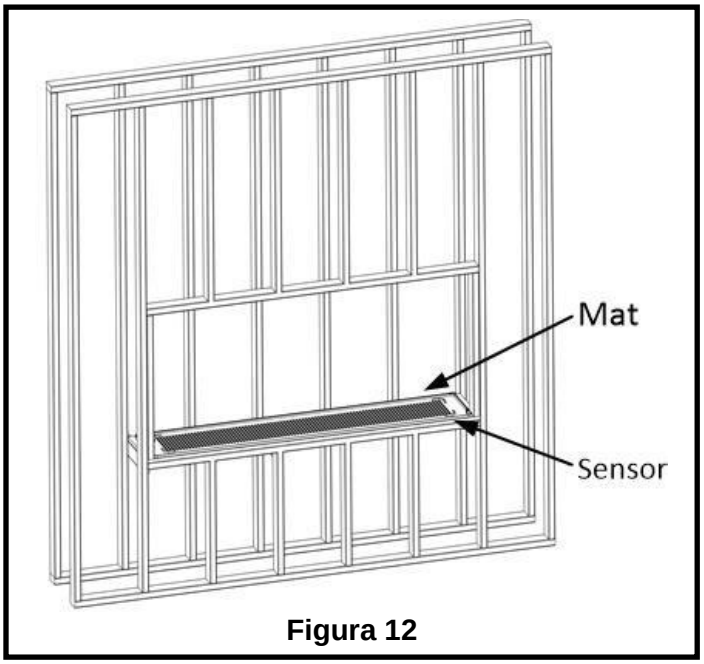

Figura 12

Después de sacar el sensor de la bolsa, deslízalo en la pequeña ranura situada en la esquina frontal derecha de la estera. Asegúrese de que los dos cables de conexión están hacia arriba para permitir la conexión a la chimenea y de cara al patrón de circuito impreso hacia abajo.

Si el sensor se moja, se activará un código de fallo para indicar que el agua se está acumulando en la estera.

3.4.2 Montaje de la chimenea

Instale la unidad contra incendios en la abertura enmarcada, observando la dimensión de anchura ilustrada en la Figura 13. Esto muestra todo el ancho, incluyendo las pestañas de fijación

3.4.2.1 Pestañas de fijación

Utilice tornillos de yeso con una longitud mínima de 1¼" para fijar la unidad a la abertura enmarcada utilizando las pestañas de fijación de metal en forma de L unidos a los lados de la chimene

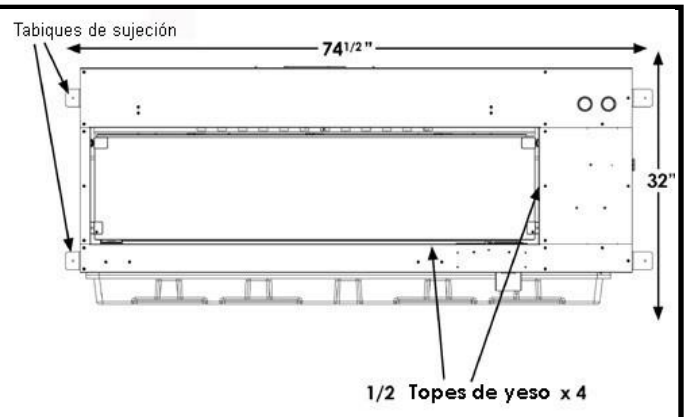

Figura 13

3.4.3 Conectando la chimenea

Conectarse a fuentes de agua y eléctricas utilizando los tipos de conexiones que se describen a continuación.

3.4.3.1 Conexiones de agua

Conexión de entrada de agua fría: Conexión de entrada de agua fría: Para la opción de llenado automático, utilice el tubo de 12” – 18” de largo, diámetro ¼”, que se envasa en una bolsa de plástico y se pega al panel trasero de la unidad. Se recomienda que este tubo se unirá a la línea de alimentación de agua mediante el uso de un John Guest, ¼”, unión de conexión rápida (suministrado) como se muestra en la Figura 14.

También se recomienda instalar un dispositivo de compresión con una válvula de cierre en la fuente de agua (una válvula de bola del tipo que se muestra en la figura 15, no suministrada).

Nota: Hay otra válvula de cierre de agua que es accesible a través de la parte frontal de la chimenea bajo el panel de medios.

Figura 14
(John Guest Suministro rápido)

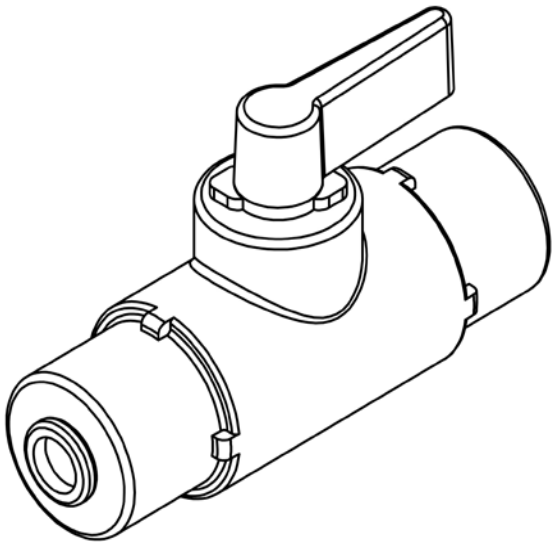

Figura 15
(Válvula de bola con accesorios, no suministrados)

3.4.3.2 Hacer Conexiones eléctricas

Sensor de fuga de agua: Conecte el cable del sensor de fugas de agua, que previamente estaba conectado a la estera de goma, y enrutarlo a la placa de control. Conecte el conector en el extremo del cable al conector de detección de fugas (Figura 16) en el tablero de control.

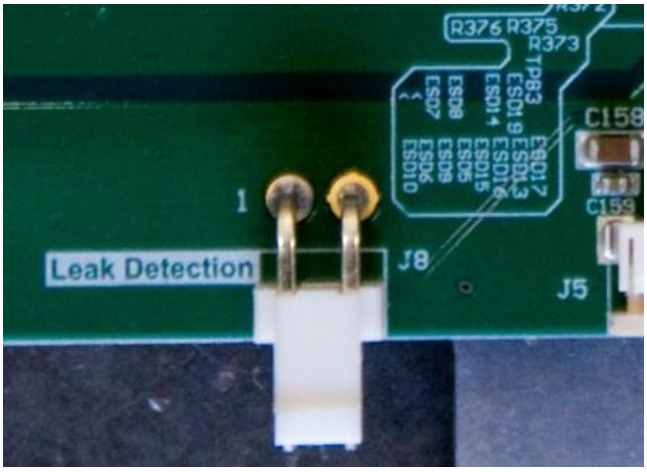

Figura 16

CA Entrada de cable: La caja de bomberos incluye 2 knockouts estándar de 1/2" como punto de entrada para el cableado externo de CA.

CA Terminación de la conexión: Se proporciona un bloque terminal tipo tornillo para las conexiones de vuelta al panel de interruptores de CA. El bloque terminal (véase la figura 17) aloja las conexiones de calibre 12 (L1, L2 y Gnd.) tanto para la llama como para el calentador.

El cableado de corriente alterna desde el disyuntor hasta la chimenea debe ser Solid Romex 12/2 CU NM-B W/G. o Solid Romex 12/4 CU NM-B W/G.

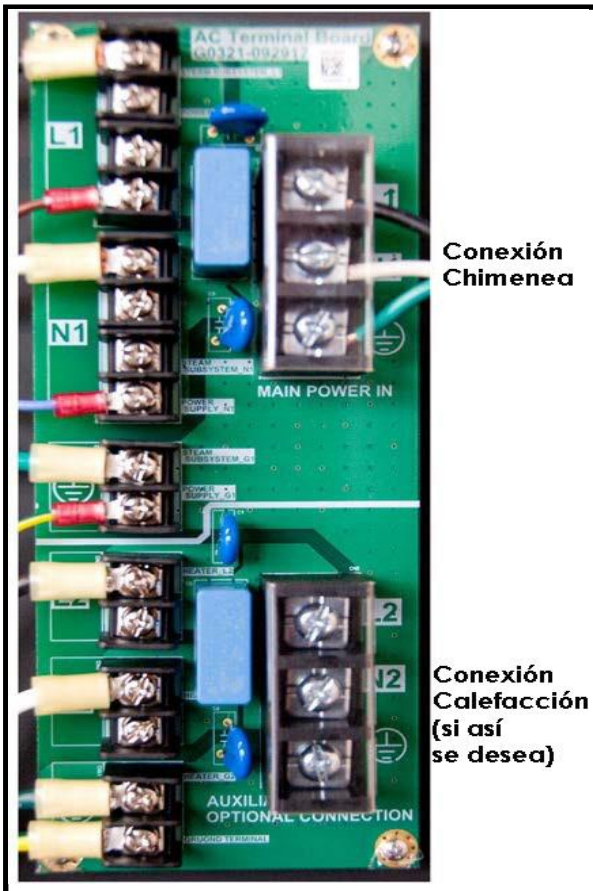

Figura 17

CA Interruptores de circuito: La protección del circuito del panel de interruptores AC debe ser 20A (15A no permitido). El calentador auxiliar debe estar en un interruptor dedicado separado.

Terminando conexiones de CA: Una vez que el cableado ha sido ejecutado entre el panel de interruptores y la chimenea, terminar (véase la Figura 17 anterior) los conductores apropiados en cada extremo utilizando la línea reconocida (L1, L2), neutro (N1, N2), y normas ⏚ de suelo de seguridad.

3.4.3.3 Verificando conexiones eléctricas

Con la chimenea y el calentador (si procede) apagados (no se ha pulsado el botón de encendido) y el interruptor principal en posición ON, compruebe el voltaje de circuito abierto en los terminales de conexión de la chimenea y en los terminales de conexión del calentador (si procede).

Ambas lecturas de circuito abierto deben ser

mayores o iguales a 115 voltios de corriente alterna. **Luego, corte la energía** en el panel del interruptor.

Verificación de conexiones terrestres: Utilice un multímetro para verificar que las superficies metálicas de las chimeneas están correctamente puestas a tierra utilizando el siguiente procedimiento:

1. Con el multímetro configurado para leer ohmios en el rango más bajo, acortar las sondas juntas y verificar una lectura de referencia de 0 ohmios (o un valor muy bajo) como se muestra en la Figura 18.

Figura 18

2. Conecte el multímetro entre la barra de conexión a tierra de cobre y la conexión de alambre verde en el terminal de tornillo de entrada de corriente alterna de la chimenea, como se muestra en las figuras 19a y 19b. Verificar que la lectura es de 0 ohmios (dentro de 0,1 ohmios del valor de referencia previamente observado).

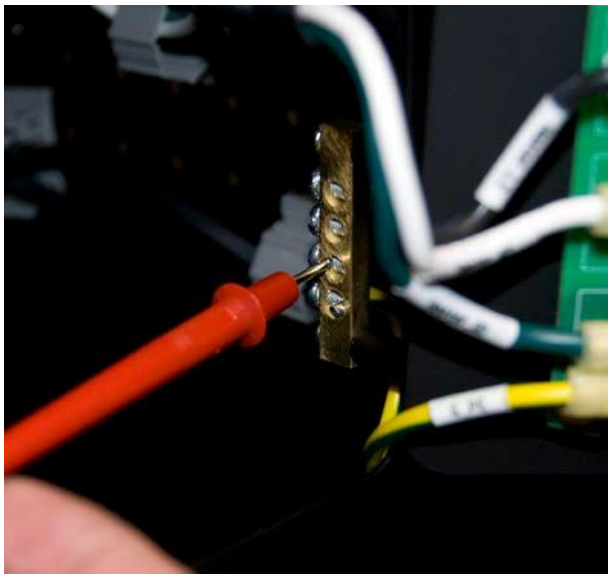

Figura 19a (Barra de tierra)

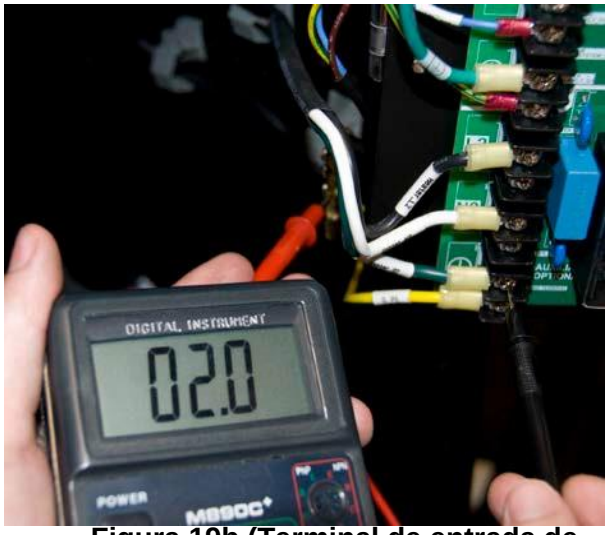

Figura 19b (Terminal de entrada de CA)

3. Conectar el multímetro entre la barra de cobre y la parte metálica del panel frontal de la chimenea, como se muestra en las figuras 20a y 20b. Verificar que la lectura es de 0 ohmios (dentro de 0,1 ohmios del valor de referencia previamente observado).

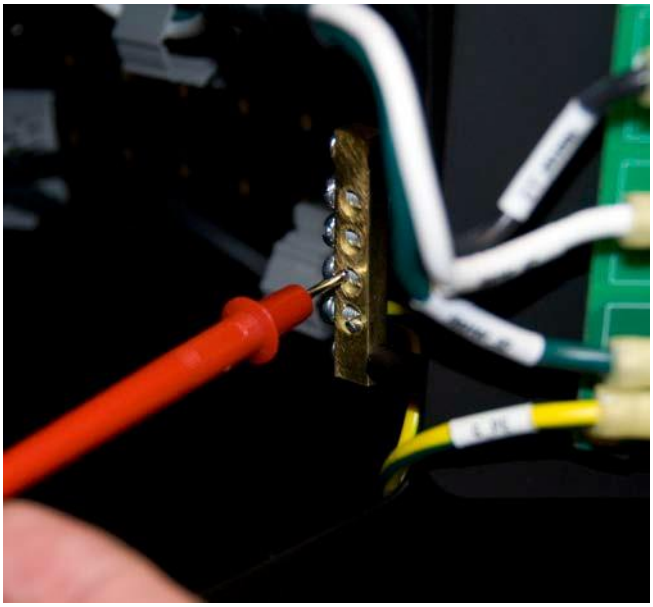

FigurA 20a (Barra de bar)

Figura 20b (Panel Frontal de Metal)

4. Asimismo, conectar el multímetro alternativamente entre la barra de cobre y las partes laterales de metal, metal trasero, barra ligera y metal de caldera de la chimenea. Verificar que las lecturas están dentro de 0,1 Ohms del valor de referencia para cada prueba.

Si alguna de las lecturas de referencia es igual o superior a 0,2 ohmios, póngase en contacto con un representante de la fábrica antes de completar la instalación..

3.4.4 Terminando el muro

Asegúrese de que el cartón protector y la película protectora están en su lugar antes de completar la instalación de yeso. Es importante que los residuos de acabado de paneles de yeso y sobre laca no se aplica a las superficies de la chimenea o componentes interiores.

3.4.4.1 Topes de Yeso

Instale yeso en los topes de yeso a lo largo del perímetro del inserto de la pantalla de la chimenea (véase la Figura 21).

NOTA: NO TALADRE NI ATORNILLE EL CHASIS DE LA CHIMENEA.

3.4.4.2 Colocación de paneles de yeso

Para asegurar el yeso, utilice una pequeña cantidad de adhesivo de fuerza de construcción para unir el yeso a la superficie del panel frontal.

Asegúrese de que la pared de yeso no pase la parada de yeso.

3.4.4.3 Barrera de Construcción

Después de instalar la chimenea, se termina el yeso, se completa la construcción, y no hay restos en el sitio, quitar la barrera de construcción de cartón de la parte frontal (véase la Figura 21).

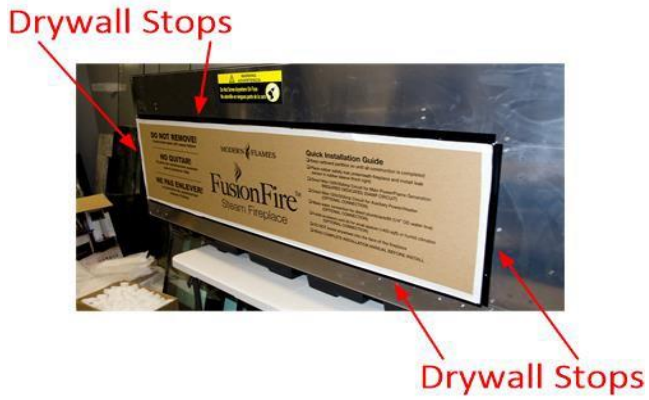

Figura 21

A continuación, retire con cuidado la película protectora de la cama de medios de comunicación mediante la eliminación de la cinta que lo sostiene en su lugar.

3.4.5 Procedimiento final de puesta en marcha

Asegúrese de que todas las conexiones y la propia chimenea se han limpiado completamente de polvo y desechos antes de iniciar el procedimiento de puesta en marcha.

3.4.5.1 Llenado del depósito

Si se utiliza el método manual de llenado de agua, proceder de la siguiente manera: Con la puerta de vidrio abierta, levantar la tapa de llenado de agua situada en el lado izquierdo del lecho de medios (véase la Figura 22) y añadir unos 3 galones de agua limpia al depósito. No rellenar más allá del indicador de llenado máximo

La pantalla indicará cada vez que se necesite más agua.

Figura 22

Si se utiliza la opción de conexión directa de las instalaciones de agua (recomendada), conectar el suministro de agua y corregir posibles fugas antes de seguir adelante. Una vez que se ha verificado una buena conexión de agua, encienda la válvula esférica (ver Figura 23), mostrada en posición OFF) y controle el flujo hacia el depósito.

Una vez que el depósito está lleno, la válvula de flotación apagará el flujo automáticamente. Compruebe de nuevo si hay fugas.

Coloque la cama de metal negro en la posición y tornillo en su lugar (4 tornillos).

Active la potencia de CA activando los interruptores apropiados en el panel de alimentación.

Figura 23

3.4.5.2 Potencia arriba

La pantalla del usuario está montada en un mecanismo de transporte. Empuje el mecanismo hacia abajo para soltarlo y permitir la visualización de la pantalla. Presione hacia abajo de nuevo para cerrar y ocultar la pantalla de la vista (la posición de funcionamiento normal).

En la chimenea, con la pantalla en la posición de visualización, pulse el botón de encendido en el extremo izquierdo del teclado integrado (véase la Figura 24) para iniciar la chimenea.

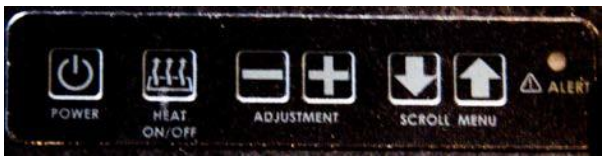

Figura 24

Se iniciará en el modo de calentamiento, se muestra el texto " Initializing… Please Standby” (se muestra en la Figura 25).

Un temporizador de cuenta atrás muestra el tiempo restante mientras se calienta.

Tan pronto como la chimenea esté lista para funcionar (después de unos 3 minutos), verá una pantalla de "Ready" (véase la Figura 26) junto con el tiempo total de funcionamiento que se ha acumulado para la chimenea. Después de un breve retraso, se iniciará el fuego simulado y se apagará la luz de fondo de la pantalla.

Figure 25

Si ocurre un problema durante el inicio, se indicará una condición de alerta en el área de visualización. Para más detalles al respecto, véase la sección "Servicios".

Comprobación de la corriente alterna de carga: Usando un medidor de amperios de CA monitoreando la conexión del circuito de la rama del lado caliente (negro) a la chimenea en la caja del interruptor, mida la corriente de carga de CA (vea la Figura 27). Con la caldera aún calentándose, debería ser de 16 Amperios o menos.

NOTA: Si la caldera ha alcanzado la temperatura de funcionamiento y se ha desconectado, espere a que vuelva a funcionar y vuelva a tomar la lectura de corriente alterna.

Si el calentador opcional está equipado, también medir la sonda de corriente alterna a la rama caliente (negro)

Figure 26

Conecte el circuito al calentador, encienda el calentador y verifique que el consumo de corriente en ese circuito es de 16 Amperios o menos.

Figura27

3.4.5.3 Instalación de Medios de Cama de Fuego

El paquete Chimenea incluye una bolsa de 10 Lb. de medios de vidrio decorativos. El medio opcional puede ser seleccionado por el usuario y colocado por separado por el instalador.

Los medios deben estar distribuidos uniformemente sobre el panel metálico inferior que cubre el depósito de agua. Esto se hizo para maximizar el efecto de la brasa de fuego cuando la iluminación está activa durante la operación.

3.4.5.4 Drenaje del depósito/caldera

En caso de que sea necesario drenar la caldera y el depósito, se coloca una válvula T en la línea de agua entre la bomba del subsistema de vapor y la entrada del colector. Una manguera de drenaje tipo retroceso de 2m de longitud +/- .5m está conectada a la válvula T y almacenada para su uso debajo del lecho de medios.

Para drenar el tanque de agua para el invierno, la válvula T (véase la Figura 28) se utiliza para canalizar el agua de la bomba fuera de la manguera de drenaje. Un extremo de la manguera de drenaje se saca de la chimenea y se coloca en un cubo externo. La bomba se activa durante la alimentación del sistema pulsando y manteniendo pulsados los botones de ajuste en el teclado simultáneamente.

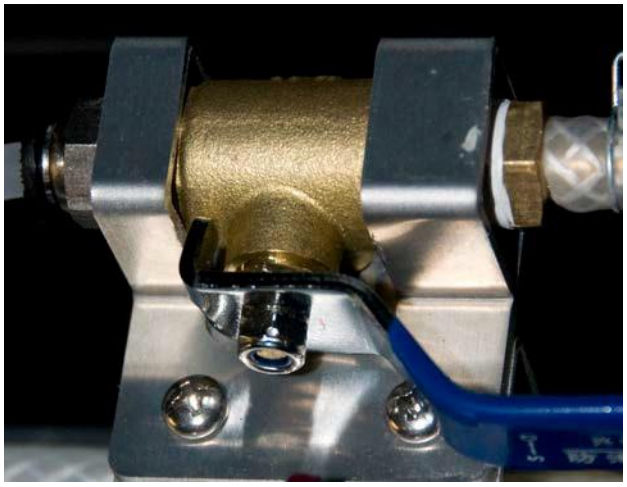

Figura 28

3.5 Peguntas Frecuentes de Instalación

Preguntas Frecuentes

P. ¿Cómo se programa el control remoto?

R. El mando a distancia viene pre-programado y listo para usar. No es necesaria ninguna programación.

P. ¿A qué distancia se puede utilizar el control remoto de la chimenea?

R. La distancia óptima para el control remoto es de 16 pies (5 metros).

P. ¿Puede encender la chimenea a través del teclado del panel frontal y apagarla a través del control remoto (o viceversa)?

R. Sí.

P. ¿Cuánto durarán las luces LED?

R. Las lámparas LED tienen una vida útil de hasta 20 años.

P. ¿Se puede instalar la chimenea fuera?

R. No. Por favor revise todas las secciones de seguridad antes de instalar esta chimenea.

P. ¿La chimenea necesita estar en un circuito dedicado de 20 Amperios?

R. Sí, y dos circuitos dedicados de 20 Amperios deben ser cableados cuando se utiliza el calentador.

P. ¿Qué espesor de yeso debe utilizarse para la instalación empotrada?

R. 1/2” o 5/8”.

P. ¿Con qué frecuencia es necesario reemplazar la batería del mando a distancia?

R. Anualmente, posiblemente más con uso frecuente.

P. ¿Hay un receptor remoto en la chimenea que requiere una batería?

R. No, sólo el control remoto real requiere una batería. El resto de la chimenea funciona totalmente fuera de la fuente de alimentación principal.

3.6 Solución de problomas

Siga los procedimientos descritos a continuación para diagnosticar y resolver problemas. **Nota:** Siempre retire la energía del sistema en la caja de interruptores antes de reemplazar los componentes eléctricos. Para reiniciar el sistema, apague la energía en la caja del vaso durante 30 segundos y luego restaure.

3.6.1Gráfico de Diagnóstico de Fallas

PROBLEMA	POSIBLE CAUSA	MEDIDAS CORRECTIVAS
Llama y luz de fondo no son visibles, pero la pantalla de la chimenea muestra que está encendido	El cableado está suelto en la chimenea	Apagar el interruptor en el panel del interruptor y comprobar las conexiones
	La conexión del panel del interruptor está suelta o el interruptor está defectuoso	Cierre el interruptor, compruebe las conexiones del panel del interruptor, verifique las tensiones y apriete/reemplace según sea necesario.
Chimenea se ilumina pero no hay llama visible	Conexiones de caldera sueltas	Desconectar de la fuente de alimentación e inspeccionar las conexiones sueltas entre la caldera y su tablero de control
	El tablero de control de la caldera está defectuoso	Reemplazar el tablero de control con uno del mismo modelo y parte #
No aparece nada (pantalla frontal, etc.)	Hay un problema con el teclado y/o su montaje que impide que los botones funcionen	Reposición de la chimenea en la instalación para que ninguna parte de la chimenea está interfiriendo con los controles del teclado. Comprobar que no hay material extraño alojado en el teclado
	El poder estaba ENCENDIDO cuando se instaló la chimenea	Gire el interruptor principal a la posición "OFF" durante 30 segundos. Luego voltee el interruptor de nuevo a la posición "on" durante 20 segundos para un reinicio completo de la sección de control.
	No operar el teclado correctamente con el dedo	Presione el extremo del dedo firmemente sobre el teclado y aplique presión moderada

	Conexión perdida con en el tablero de control	Compruebe las funciones con control remoto. si es funcional, compruebe las conexiones de cableado en la tarjeta de control
Chimenea se apaga por su cuenta	El código de fallo 07 “BOILER OVER TEMPERATURE” se muestra en la pantalla	Volver a llenar la caldera o reparar el acceso de suministro de agua.

De nuevo en y muestra un mensaje de fallo	El código de fallo 15 “ROOM TEMPERATURE ABNORMAL” se muestra en la pantalla	Retire el polvo acumulado de las rejillas de ventilación de la chimenea y reemplace el ventilador interno si es necesario.
	El código de fallo 15 “ROOM TEMPERATURE ABNORMAL” se muestra en la pantalla	Compruebe la temperatura ambiente y haga cambios para mantenerlo entre 65F-85F.
Teclado funciona la chimenea, pero el control remoto no	Batería baja	Reemplace la batería en control remoto con una celda de 2032
	No ajustar el control correctamente	Apunte el control remoto a la parte superior derecha de la zona de visualización donde se encuentra el sensor
	Control defectuoso	Reemplace control remoto
	Sensor remoto defectuoso	Reemplazar sensor remoto dentro de la chimenea
El calentador Aux no funciona y/o el código de fallo 16 “AUX HEATER FAILURE” se muestra en la pantalla	El cableado del calentador está suelto en la chimenea	Apagar el interruptor en el panel del interruptor y comprobar las conexiones
	La conexión del panel del interruptor está suelta o el interruptor está defectuoso	Cierre el interruptor, compruebe las conexiones del panel del interruptor, verifique las tensiones y apriete/reemplace según sea necesario.

LA CASA de las CHIMENEAS

Calor Decoracion Tecnologia

www.lacasadelaschimeneas.com.mx